ՀԱՏԱԿՆԵՐԻ ՄԱՍՆԱԳԻՐ

N N	ՀԱՏԱԿՆԵՐԻ ԿՈՆՍՏՐՈՒԿՏԻՎ ՍԽԵՄԱՆ	ՀԱՏԱԿՆԵՐԻ ԷԼԵՄԵՆՏՆԵՐԸ ԵՎ ՉԱՓԵՐԸ - ՄՄ		ԾԱՎԱԼԸ $Մ^2$
1. 2.	Հ - 1 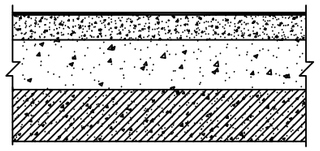	ՎԻՆԻԼԱՅԻՆ ԾԱԾԿՈՒՅԹ	2	350.8
8. 9.		ՑԵՄ-ԱՎԱԶԵ ՀԱՐԹԵՑՆՈՂ ՇԵՐՏ M-100	30	
12.		ՇԼԱԿՈԲԵՏՈՆ	70	
		Ե/Բ ՄԻԱՁՈՒՅԼ ԾԱԾԿԻ ՍԱԼ		
3. 4. 5.	Հ - 2 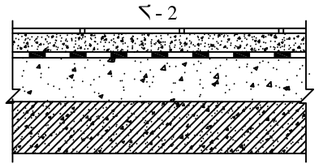	ՄԱՄԼՈ ԳՐԱՆԻՏ		291.4
6. 7. 10.		ՑԵՄ-ԱՎԱԶԵ ՀԱՐԹԵՑՆՈՂ ՇԵՐՏ M-100	20	
11. 13.		ՋՐԱՄԵԿՈՒՍԻՉ - 1 ՇԵՐՏ ԻԶՈԼ	124.2 $Մ^2$	
14. 15.		ՇԼԱԿՈԲԵՏՈՆ	70	
16. 17.		Ե/Բ ՄԻԱՁՈՒՅԼ ԾԱԾԿԻ ՍԱԼ		

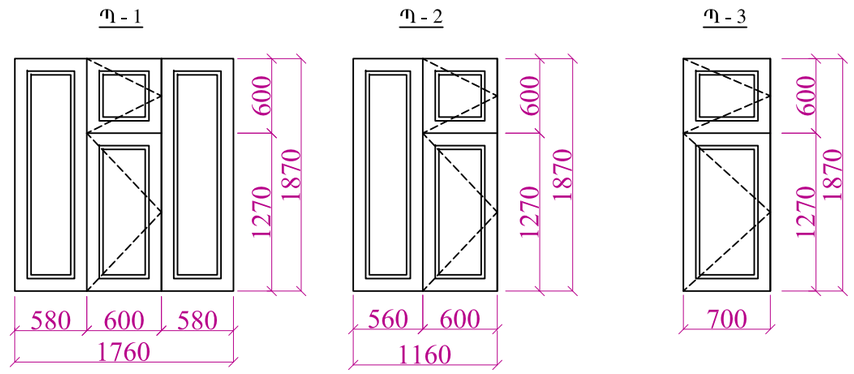

ՊԱՏՈՒՀԱՆՆԵՐԻ ՄԱՍՆԱԳԻՐ

ՄԱԿՆԻՇ	ՉԱՓ L x h	ԱՆՎԱՆՈՒՄ	ՔԱՆ., ՀԱՏ	ԾԱՎԱԼ $Մ^2$	Պ - ԳՈԳ, ԳՄ
Պ - 1	18 x 19	ՄԵՏԱՂԱՊԼԱՍՏԵ ՊԱՏՈՒՀԱՆ /ՇԱԿԱՆԱԿԱԳՈՒՅՆ/	21	69.2	39.0
Պ - 2	12 x 19	——— // ———	2	4.4	2.5
Պ - 3	7 x 19	——— // ———	6	7.9	4.5
Պ - 4	18 x 9	——— // ———	8	12.7	
ՎՓ - 1	18 x 6	ՄԵՏԱՂԱՊԼԱՍՏԵ ՎԵՐՆԱՓԵՂԿ /ՇԱԿԱՆԱԿԱԳՈՒՅՆ/	3	3.2	
Σ - ԸՆԴԱՄԵՆԸ				97.4	46.0

ՊԱՏՈՒՀԱՆՆԵՐԻ ԲԱՑՎՈՂ ՄԱՍԻ ՄԱԿԵՐԵՍԸ ԿԱԶՄՈՒՄ Է	38.00 $Մ^2$

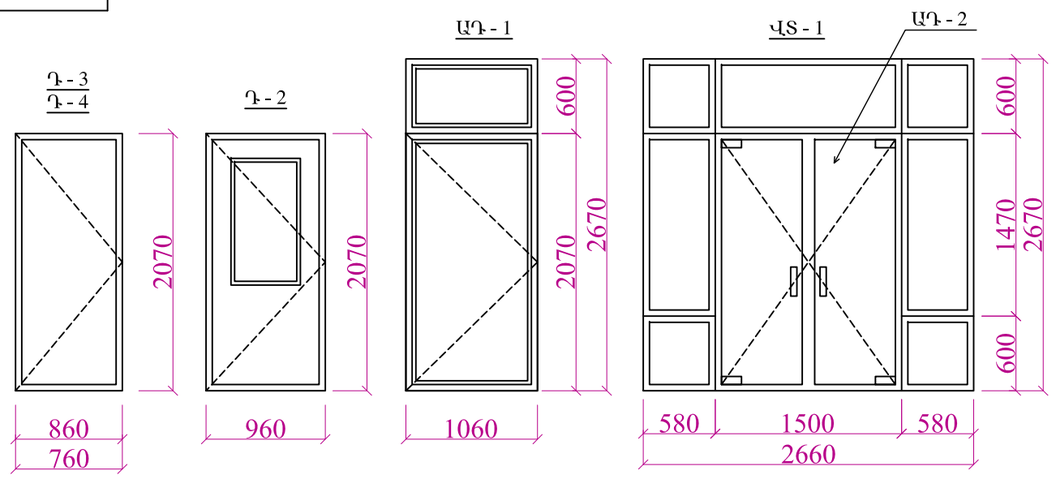

ԴՌՆԵՐԻ ՄԱՍՆԱԳԻՐ

ՄԱԿՆԻՇ	ՉԱՓ L x h	ԱՆՎԱՆՈՒՄ	ՔԱՆ., ՀԱՏ	ԾԱՎԱԼ $Մ^2$	ԸՆԴԱՄԵՆԸ Σ - $Մ^2$
Դ - 1	15 x 21	ՆԵՐՔԻՆ ԱՊԱԿԵՊԱՏ ԵՐԿՓԵՂԿ ԴՌԻՌ - Մ.Դ.Փ.	3	9.20	31.06
Դ - 2	10 x 21	ՆԵՐՔԻՆ ԱՊԱԿԵՊԱՏ ԴՌԻՌ - Մ.Դ.Փ.	11	21.86	
Դ - 3	9 x 21	ՆԵՐՔԻՆ ԽՈՒԼ ԴՌԻՌ - Մ.Դ.Փ.	6	10.68	23.26
Դ - 4	8 x 21	——— // ———	8	12.59	
ԱԴ - 1	9 x 27	ԱՐՏԱՔԻՆ ԱԼՅՈՒՄԻՆԵ ԱՊԱԿԵՊԱՏ ԴՌԻՌ /ՋԵՐՄԱԿԱՄՐՋԱԿՈՎ/	5	14.15	20.37
ԱԴ - 2	15 x 21	——— // ———	2	6.22	
ՎՏ - 1	27 x 27	ԱԼՅՈՒՄԻՆԵ ԱՐՏԱՔԻՆ ՎԻՏՐԱԺ /ՋԵՐՄԱԿԱՄՐՋԱԿՈՎ/	2	8.00	8.00

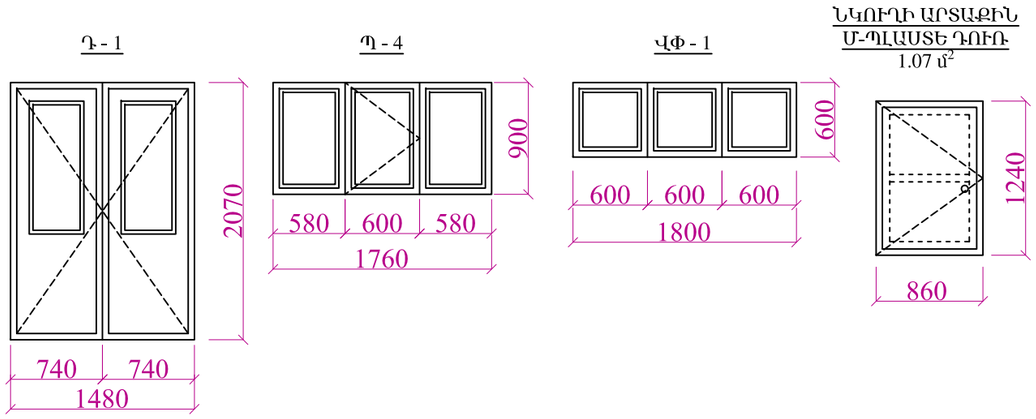

ԱՅԼ ԾԱՎԱԼՆԵՐ

ԴՌՆԵՐԻ ԱՐԳԵԼԱԿԻՉՆԵՐԻ ՏԵՂԱԴՐՈՒՄ	36 ՀԱՏ
ՊԱՏՈՒՀԱՆՆԵՐԻ ՇԵՐՏԱՎԱՐԱԳՈՒՅՐԵՐԻ ՏԵՂԱԴՐՈՒՄ	104.0 $Մ^2$
ՍԱՆԻՏԱՐԱԿԱՆ ՊԱՐԱԳԱՆԵՐԻ ԵՎ ՀԱՅԵԼԻՆԵՐԻ ՏԵՂԱԴՐՈՒՄ /ԿՈՄՊԼԵԿՏ/	14 ՀԱՏ
ՀԱԳՈՒՍՏԻ ԿԱԽԻՉՆԵՐԻ ՏԵՂԱԴՐՈՒՄ	90 ՀԱՏ

ԾԱՆՈԹՈՒԹՅՈՒՆ

ՆԵՐՔԻՆ ԴՌՆԵՐԸ ՏԵՂԱԴՐԵԼ ԱՌԱՆՑ ՇԵՄԻ
ԴՌՆԵՐԻ ԵՎ ՊԱՏՈՒՀԱՆՆԵՐԻ ՉԱՓԵՐԸ ՃՇՏԵԼ ՏԵՂԱԴՐՈՒՄԻՑ ԱՌԱՋ

<<ԳԼՈՄՄԱ>>ԱԿ	ԼՈՌՈՒ ՄԱՐԶԻ ԳՅՈՒԼԱԳԱՐԱԿ ԳՅՈՒՂԻ ՄԱՆԿԱՊԱՐՏԵԶԻ ՇԵՆՔԻ ԿԱՌՈՒՑՈՒՄ				ՊԱՏՎԵՐ
	ՏՆՕՐԵՆ	ՄԱՆԱՍՅԱՆ		ՃԱՐՏԱՐԱՊԵՏՈՒԹՅՈՒՆ	Թվական
	ՆԱԽԱԳԾԵՑ	ԱԼԵՔՍԱՆՅԱՆ			2016
				ԴՌՆԵՐԻ, ՊԱՏՈՒՀԱՆՆԵՐԻ ԵՎ ՀԱՏԱԿՆԵՐԻ ՄԱՍՆԱԳՐԵՐ	ՓՈՒԼ Ա.Ն.
					ԹԵՐԹ
					Ճ - 7